FORD
TRANSIT 2019
3 AÑOS
GARANTÍA
200,000 kms.
DIESEL
NACIDOS
Ford
NACIDOS FUERTES

TRANSPORTA TODO LO QUE NECESITES

En la zona de carga de Transit Jumbo tienes a tu disposición hasta 15.1 m³ de espacio para tu negocio. Un piso de carga plano con una longitud de 4.2 m para transportar fácilmente todo lo que tu negocio requiera. El acceso es rápido y sencillo, gracias a la puerta lateral corrediza y sus puertas traseras de apertura completa.

Compartimento en el techo:
Almacenajes tipo avión para mayor confort y comodidad.

Ergonomía insuperable:
Su nuevo diseño mejora la productividad del chofer.

Seguridad para tu carga:
Lista para acoplarse a tus necesidades.

IDEAL PARA CONVERSIONES

Con la versatilidad para transformar su interior y exterior de acuerdo a las necesidades de tu negocio, Ford Transit 2019 va un paso adelante pensando en tus exigencias. Personaliza el vehículo a tu medida y deja que el éxito hable por ti.

Rines de acero de 16 pulgadas con llanta trasera doble.

Retrovisores de doble espejo con eliminación de punto ciego.

Exteriores de alta durabilidad.

CONSTRUIDA PARA TRANSPORTAR LAS CARGAS MÁS PESADAS

Todo lo que necesites lo encontrarás en Ford Transit. La versión Chasis Cabina ofrece dos opciones para tus necesidades: Chasis Mediano con 3,144 mm de largo y 1.7 toneladas de capacidad de carga y Chasis Largo con 3,594 mm de longitud y una capacidad de carga de 2.8 toneladas. Así, podrás adaptarla obteniendo siempre la máxima eficiencia, gracias a su motor de 4 cilindros diesel con transmisión manual de 6 velocidades.

Soluciones para tu negocio:
Versatilidad para cualquier aplicación.

Ideal para conversiones:
Pensada para el éxito de tu negocio, Transit es sinónimo de funcionalidad.

Desempeño óptimo:
Mejorada, ergonómica y productiva; para que tu trabajo sea más sencillo.

Suspensión:
Eje trasero rígido sobre chasis hidroformado de alta resistencia.

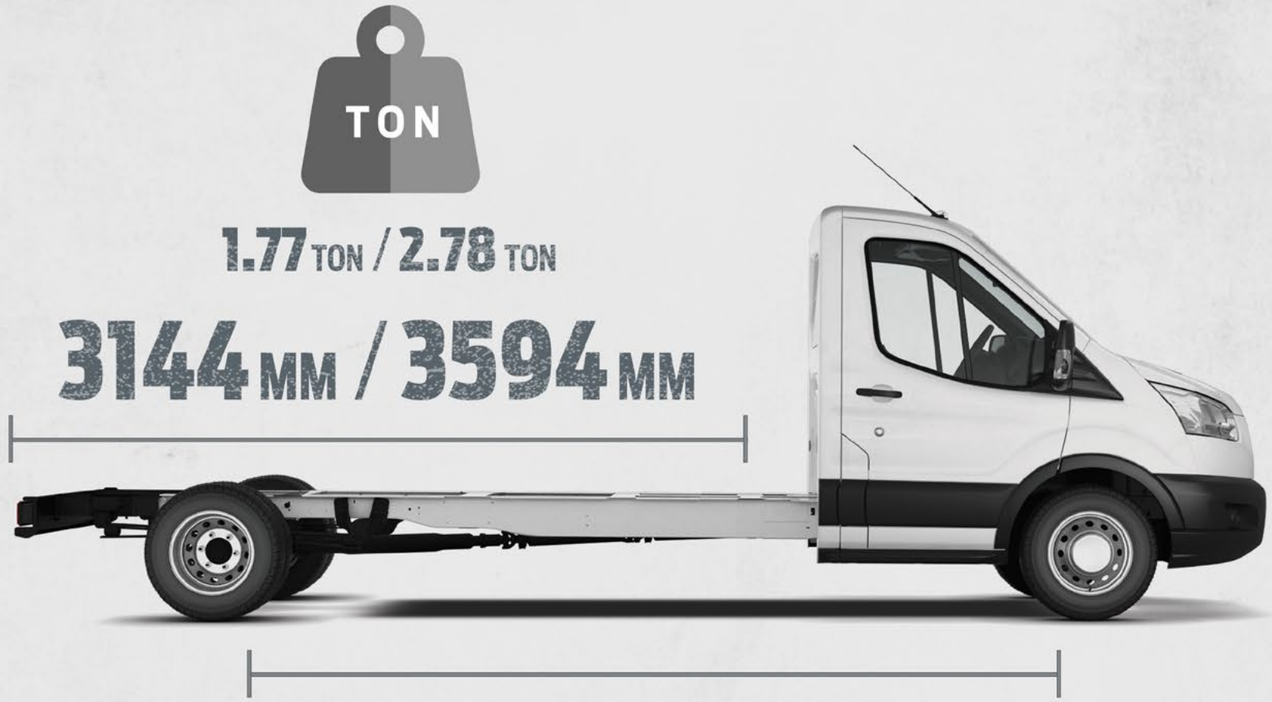

*Versión larga con doble rodada

FORD TRANSIT 2019: LIDERAZGO PARA TU NEGOCIO

Excelencia de desempeño, economía de combustible y valor por tu dinero; no sólo hará más rentable tu compañía, sino que también la convierte en la mejor de su segmento.

15 PASAJEROS

18 PASAJEROS

- 15 pasajeros con rodada sencilla
- 18 pasajeros con doble rodada

REFERENCIA	15	18
Longitud total	5,980	6,703
Altura total	2,556	2,787
Ancho de puertas traseras	1,565	1,565
Altura de puerta trasera	1,648	1,889
Altura interior de piso a techo	1,770	2,010

Más espacios de carga:
Transit Pasajeros cuenta con compartimentos superiores tipo avión, para que todos los viajes sean cómodos y seguros.

EL TRANSPORTE DE PASAJEROS, NUNCA SE HABÍA VISTO ASÍ

Su diseño interior es cómodo y cautivante, sin olvidar para lo que está hecha: convertirse en tu solución práctica y resistente para brindar la mejor impresión de tu negocio con tan sólo mirarla. En el interior cuenta con asientos ergonómicos para 15 o 18 pasajeros (1 conductor y 14 o 17 pasajeros) con cinturones de seguridad instalados desde planta.

1. VOLANTE CON AJUSTE TELESCÓPICO

2. TRANSMISIÓN MANUAL DE 6 VELOCIDADES

3. AIRE ACONDICIONADO FRONTAL

DISTRIBUCIÓN ELECTRÓNICA DE FRENADO

Optimiza la distancia de frenado distribuyendo la fuerza entre los frenos traseros, según se necesite, para dar seguridad al usuario cuando frena a fondo en una situación de emergencia.

ASISTENCIA ELECTRÓNICA DE FRENADO

Esta asistencia identifica cuando el pedal de freno se presiona de manera repentina por una situación de emergencia y brinda la máxima fuerza de frenado, aun cuando el pedal no haya sido presionado a fondo.

BOLSAS DE AIRE FRONTALES

Su función consiste en amortiguar el impacto de los ocupantes contra las partes sólidas del vehículo.

*Bolsa de aire para copiloto disponible únicamente en Transit Pasajeros.

CONTROL DE ACELERACIÓN INTELIGENTE

El control de aceleración inteligente, detecta cuando el camión está a plena carga, parcialmente cargado o vacío. Cuando se encuentra parcialmente cargado o vacío, limita la potencia del acelerador para reducir el consumo de combustible, desgaste del motor y las llantas.

DIMENSIONES

VAN EXTRA LARGA

	REFERENCIA	MILÍMETROS
A	Longitud	6,703
B	Ancho total - sin/con espejos	2,025/2,485/(2,084)
C	Altura total	2,787
D	FOH	1,023
E	WB	3,750
F	ROH	1,930
G	SLD Width	1,300
H	Ancho de puertas traseras	1,565
I	WBW	1,390/1,153
J	Altura de puerta trasera	1,889
K	Máximo ancho de carga	1,779
L	SLD Altura interior	1,600
M	Altura de carga de piso a techo	2,010
N	No BH (floor) - Max longitud de carga (no B/H)	4,250
N	W/BH (floor) - Max longitud de carga (sin suelo)	4,256
O	Altura escalón con carga	715
P	Volumen en m³	15.1
S	Distancia entre ejes	1,743 †

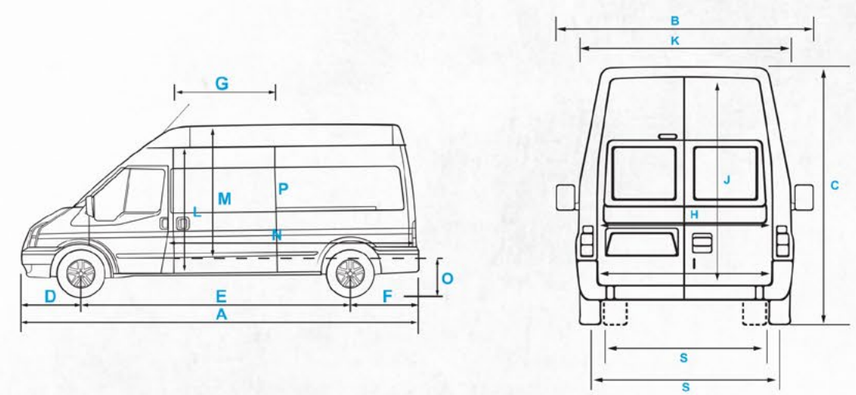

DIMENSIONES

CHASIS CABINA

	REFERENCIA	MED (MM)	LARGA (MM)
A	Largo total	5,572	6,022
B	Ancho total	2,025	2,025
C	Altura total	2,200 max	2,200 max
D	FOH	1,023	1,023
E	WB	3,504	3,954
F	ROH	1,223	1,223
N	Longitud del chasis	3,144	3,594
O	Altura de piso al chasis	762	716/748
Q	Longitud de cabina desde eje delantero a cabina	1,405	1,405
R	Longitud de chasis desde cabina hasta eje trasero	2,099	2,549
X	Longitud de cama	3,150	3,600
S	Distancia de vías	1,743	1,743

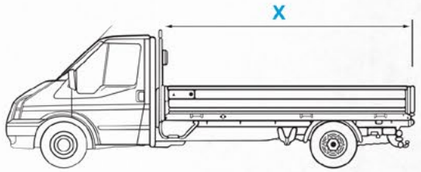

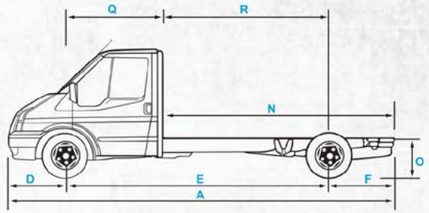

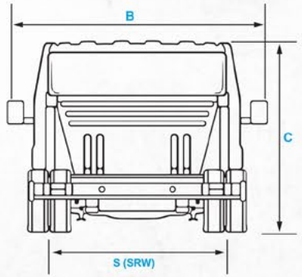

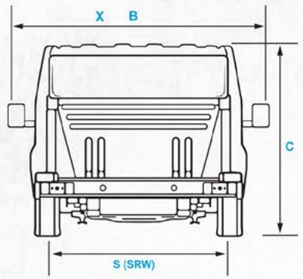

TRANSIT CHASIS CABINA

MEDIANO 350 m
Rodada trasera sencilla

Motor 2.2L Diesel Puma TDCi
Potencia: 125 hp @ 3,500 rpm
Torque: 258 lb.pie @ 1,500 rpm
Capacidad de carga: 1,770 kg
Longitud del chasis: 3.14 m
Aire acondicionado opcional

Tracción trasera

LARGO 470 l
Rodada trasera doble

Motor 2.2L Diesel Puma TDCi
Potencia: 125 hp @ 3,500 rpm
Torque: 285 lb.pie @ 1,600 rpm
Capacidad de carga: 2,780 kg
Longitud del chasis: 3.59 m
Aire acondicionado opcional

Tracción trasera

TRANSIT VAN

JUMBO
Van 470 extra larga 15m³

Motor 2.2L Diesel Puma TDCi
Potencia: 155 hp @ 3,500 rpm
Torque: 285 lb.pie @ 1,600 rpm
Capacidad de carga: 2,300 kg
Volumen de carga: 15.1m³

Volumen

Tracción trasera

TRANSIT PASAJEROS

15 PASAJEROS

Motor 2.2L Diesel Puma TDCi
Potencia: 155 hp @ 3,500 rpm
Torque: 285 lb.pie @ 1,500 rpm
Transmisión manual de 6 velocidades
Tracción trasera
A/C frontal y en zona de pasajeros
Bolsas de aire para conductor
y pasajeros
Rodada trasera sencilla

15 pasajeros

Tracción trasera

18 PASAJEROS

Motor 2.2L Diesel Puma TDCi
Potencia: 155 hp @ 3,500 rpm
Torque: 285 lb.pie @ 1,500 rpm
Transmisión manual de 6 velocidades
Tracción trasera
A/C frontal y en zona de pasajeros
Bolsas de aire para conductor
y pasajeros
Rodada trasera doble

18 pasajeros

Tracción trasera

COLOR EXTERIOR

Plata

Rojo

Blanco

COLOR INTERIOR

Gris Roca

	VAN JUMBO	CHASIS TECHO MEDIANO - LARGO MEDIANO		PASAJERO 15 PASAJEROS - 18 PASAJEROS	
TREN MOTRIZ					
Motor	Puma TDCi 2.2L I4				
Caballos de fuerza @ rpm (SAE net)	155 hp @ 3,500 rpm	125 hp @ 3,500 rpm	155 hp @ 3,500 rpm	155 hp @ 3,500 rpm	
Torque (lb.pie @ rpm)	285 lb.pie @ 1,500 rpm	258 lb.pie @ 1,500 rpm	285 lb.pie @ 1,500 rpm	285 lb.pie @ 1,500 rpm	
Relación eje trasero	4.1	3.55	4.1	4.1	
Transmisión	Manual 6 velocidades				
Tracción	Trasera				
Barra estabilizadora	Trasera				
CAPACIDADES					
Número de pasajeros (incluyendo conductor)	2	2	2	15	18
Capacidad de carga (kg)	2,300	1,770	2,780		
Volumen de carga (m^3)	15.1				
Tanque de combustible	100L				
Peso bruto vehicular (kg)	4,700	3,500	4,700	4,100	4,600
DIRECCIÓN					
Dirección hidráulica asistida	•				
LLANTAS					
Rodada trasera	Doble	Sencilla	Doble	Sencilla	Doble
Llantas (incluyendo llanta de refacción)	195 / 75 R16C BSW	235 / 65 R16C BSW	195 / 75 R16C BSW	235 / 65 R16C BSW	195 / 75 R16C BSW
Rines	Rin de acero de 16" x 6.5"				
Sensor de presión de llantas	•				
SUSPENSIÓN					
Delantera	Suspensión McPherson con barra estabilizadora y amortiguadores				
Trasera	Muelles laminados y amortiguadores presurizados				
EXTERIORES					
Defensa delantera y trasera de plástico color gris	•				
Parrilla de plástico en color negro	•				
Faros de halógeno con nivelación manual	•				
Luz de freno trasera central en la parte alta	•				
Espejos de brazo corto abatibles con espejo convexo	•				
Apertura de puertas traseras	180°			90°	
Puerta lateral deslizable del lado del pasajero	•			•	
Tapacubos		•	•		
Tapones de rines completos				•	
Limpiaparabrisas delanteros con lavado eléctrico	•				

	VAN JUMBO	CHASIS TECHO MEDIANO - LARGO MEDIANO		PASAJERO 15 PASAJEROS - 18 PASAJEROS
INTERIORES				
Aire acondicionado (delantero)	Opcional	Opcional		•
Aire acondicionado (delantero y trasero)				•
Antena, cableado y altavoz frontal		•		
Atenuador de luz de cortesía delantera		•		
Seguros de puerta eléctricos con control remoto y cierre centralizado		•		
Cubierta de piso parcial en vinilo color negro		•		
Alfombra integral en vinilo color negro		•		
Guantera con tapa		•		
Toldo parcial	•	•		
Toldo completo				•
Luz interior en el toldo con ahorrador de batería de 30 minutos			•	
Guantera con iluminación			•	
Asientos delanteros en tela (de conductor con ajuste manual de 6 posiciones)			•	
Volante con ajuste telescópico y de altura			•	
Cristales con tintado solar				•
Recubrimiento de paneles en el área de carga (media altura)	•	•		
SEGURIDAD				
Bolsa de aire para conductor		•		
Bolsa de aire para pasajero	Opcional			•
Frenos de disco en las 4 ruedas con Sistema Anti-bloqueo y ESP, Sistema Adaptativo de Carga (LAC), Control de Tracción (TC), Sistema de Distribución de Frenado (EBD) y Sistema Electrónico de Asistencia de Frenado (EBA)		•		
Asistencia para Arranque en Pendientes		•		
Cinturones de seguridad de 3 puntos (delanteros con ajuste de altura)		•		
FUNCIONAL				
Aceleración inteligente para ahorro de combustible con/sin carga		•		
Radio AM/FM/Bluetooth® con 2 bocinas		•		
Limitador de velocidad en 121 km/hr		•		
Batería uso rudo		(1) 12 V / 78 AH		
Alternador		150 Amp		

EN FORD CREAMOS TECNOLOGÍA ENFOCADA EN TI. INNOVACIONES QUE TE FACILITEN LA VIDA Y TE ACOMPAÑEN EN TU DÍA A DÍA, PARA QUE TÚ PUEDAS VIVIR LA MEJOR EXPERIENCIA DE MANEJO. ESO ES SINCRONÍA EN MOVIMIENTO.

Ford Motor Company se reserva el derecho de modificar en sus productos: especificaciones técnicas, opciones de equipamiento, combinaciones de accesorios y colores, en cualquier momento, sin incurrir en responsabilidad alguna. El presente catálogo no incluye información relativa a cambios de producto, incorporación de opciones, requerimientos de ordenamiento o limitaciones de disponibilidad que hayan sucedido posteriormente a la publicación del mismo. Consulte a su Distribuidor Ford más cercano para obtener información actualizada. Las imágenes son meramente ilustrativas.